GUIDA RAPIDA

SAMSON

AirLine MICRO

WIRELESS EARSET SYSTEM

Componenti del sistema

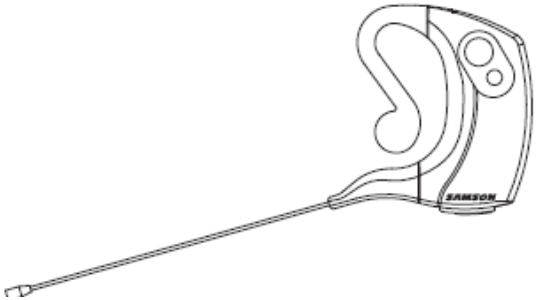

Trasmettitore AH2

Ricevitore AR2

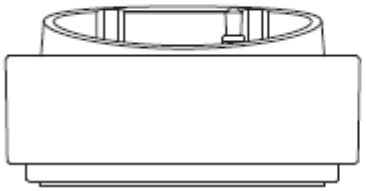

Dock AR2D

Astuccio

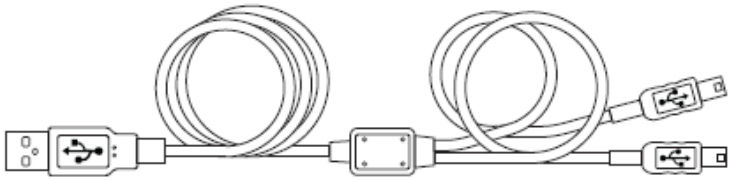

Cavo USB a Y per alimentazione

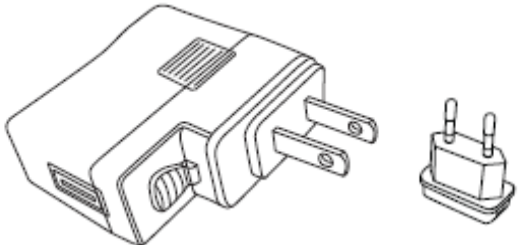

Trasformatore universale

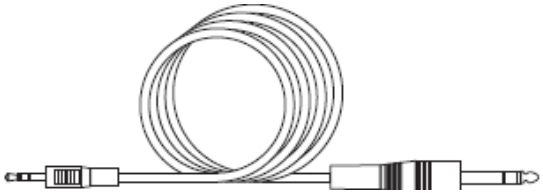

Cavo audio da 1/8” a 1/4“

3 Filtri anti-vento

IMPORTANTE

1. Ruotare il braccetto di fissaggio (Figura 1)
2. Posizionate AH2 sopra il vostro orecchio sinistro così che il corpo del trasmettitore rimanga dietro l'orecchio (Figura 2).
3. Spingere il braccetto di fissaggio in giù sino ad ottenere un comodo e sicuro fissaggio all'orecchio (Figura 3).
4. Posizionare il microfono verso l'angolo della bocca approssimativamente ad 1,5 cm. dalle labbra.
5. Posizionare l'anello anti-umidità il più vicino possibile alla capsula microfonica.
6. Per utilizzo esterno e per evitare l'effetto "popping" è consigliabile utilizzare il filtro anti-vento.

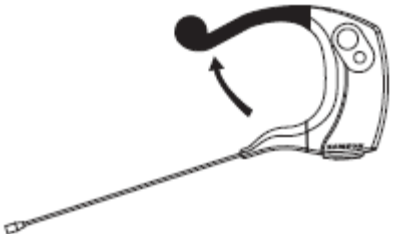

Figura 1

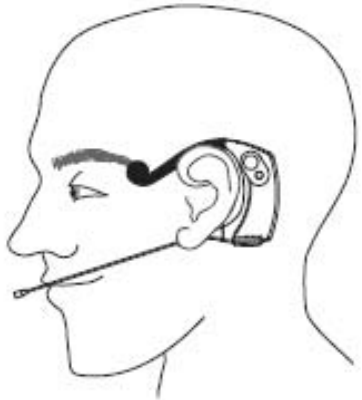

Figura 2

Figura 3

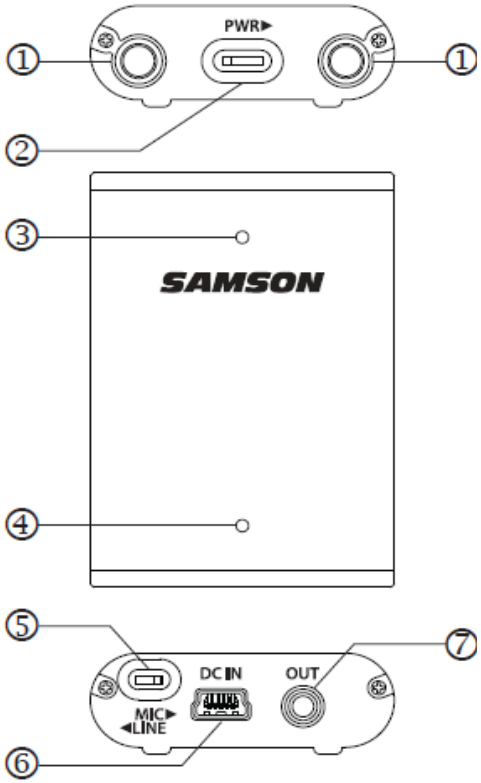

1. **Antenne:** Le antenne ritraibili permettono una rotazione completa per il miglior posizionamento. In condizioni normali, le antenne dovrebbero essere estese al massimo e orientate verticalmente, come mostrato nell'immagine qui sotto.

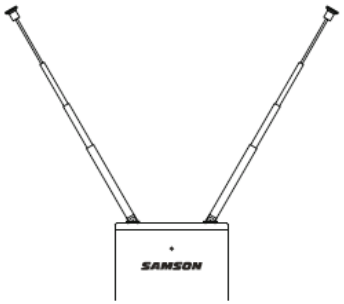

2. **Power switch:** Utilizzate questo interruttore per accendere e spegnere il ricevitore.

3. **Indicatore di stato :** Questo led a tre colori indica accensione, livello, mute e picchi.

Giallo	AR2 acceso, nessun Tone-key presente
Verde	AH2 acceso, operatività normale
Verde lampeggiante	AH2 in mute
Rosso	Ingresso del trasmettitore sovraccarico

4. **Indicatore di batteria scarica:** Il led blu indica lo stato della batteria. Quando la carica della batteria è in esaurimento, questo led blu lampeggerà. Quando AR2 è in ricarica, il led sarà costantemente blu. A ricarica avvenuta il led si spegnerà.

5. **Switch livello audio:** Questo interruttore serve per poter regolare il segnale di uscita scegliendo tra segnale di linea o microfonico.

6. **Ingresso USB:** Connettete qui l'adattatore fornito per poter ricaricare la batteria al litio interna o per poter alimentare direttamente il ricevitore.

7. **Uscita da 1/8" sbilanciata:** Utilizzate questa uscita da 1/8" (mini jack) per connettersi all'impianto audio.

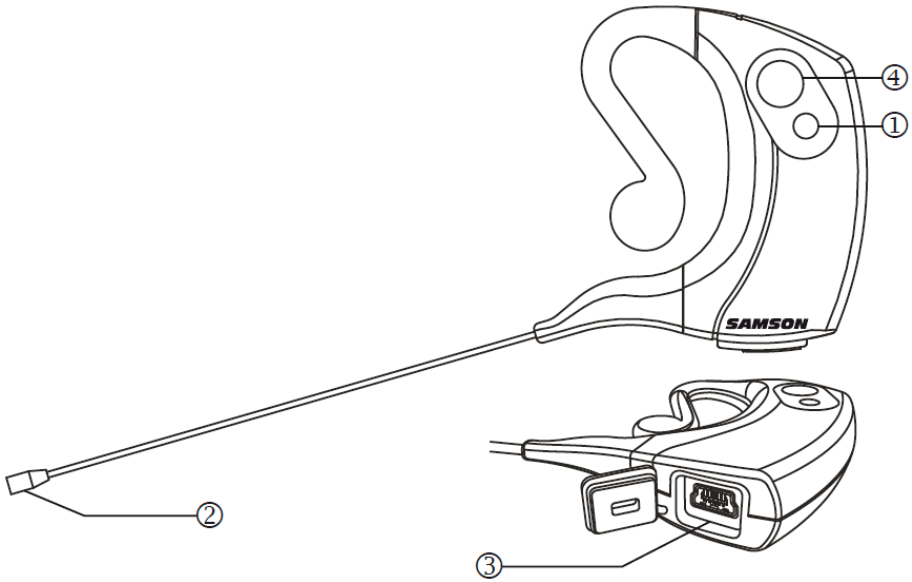

1. **Indicatore di stato:** Questo led mostra la modalità di operatività, lo stato della batteria e quello di ricarica del trasmettitore.

Verde	Operatività normale
Verde lampeggiante	Trasmettitore in mute
Giallo lampeggiante	Modalità regolazione del volume
Giallo lampeggiante intenso	Livello massimo
Giallo lampeggiante lento	Livello minimo
Blu lampeggiante	Batteria in esaurimento
Blu	Batteria in ricarica, il led si spegnerà a ricarica terminata

2. **Microfono:** Microfono omnidirezionale con capsula da 3mm.

3. **Ingresso USB:** Connettete qui l'adattatore fornito per poter ricaricare la batteria al litio interna. Questo ingresso USB può essere collegato ad un computer per poter alimentare il trasmettitore. Allo stesso modo è possibile utilizzare trasformatori USB da 5V DC per il medesimo scopo.

N.B.: L'alimentatore in dotazione permette una ricarica più veloce rispetto ad una effettuata mediante PC.
La porta USB è utilizzata unicamente per fini di ricarica e NON per trasferimento dati.

1. **Switch multi funzione:** Tenete premuto per accendere e spegnere l'unità. Per regolare il volume del trasmettitore, mentre AH2 è acceso, premete e mantenete premuto l'interruttore fino a spegnimento dell'unità. Rilasciate lo switch, ripremetelo e tenetelo premuto per circa 5 sec.. L'indicatore inizierà a lampeggiare in Verde e poi in Giallo.

Funzione	Attivazione	Tempo di pressione	Led
Accensione/Spegnimento	Premere e tener schiacciato	> 1 sec	Verde
Mute acceso/spento	Premere	0.2 – 2 sec	Lampeggiante Verde
Regolazione volume	Premere e tener schiacciato	> 5 sec	Lampeggiante Giallo
Aumentare il Gain	Premere (5 livelli in totale)	> 0.2 sec	Lampeggiante Giallo
Diminuire il Gain	Premere (5 livelli in totale)	> 0.2 sec	Lampeggiante Giallo
Regolare il Livello	Non premere	10 sec	Verde

Il dock AR2D

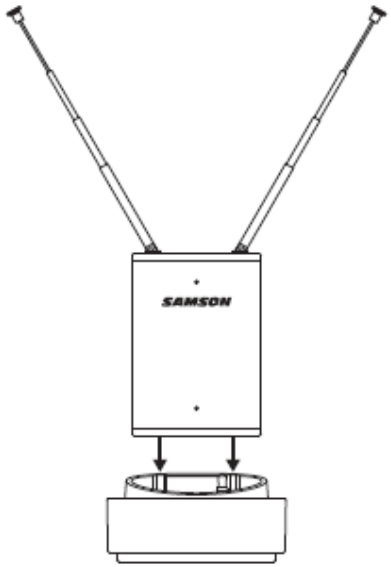

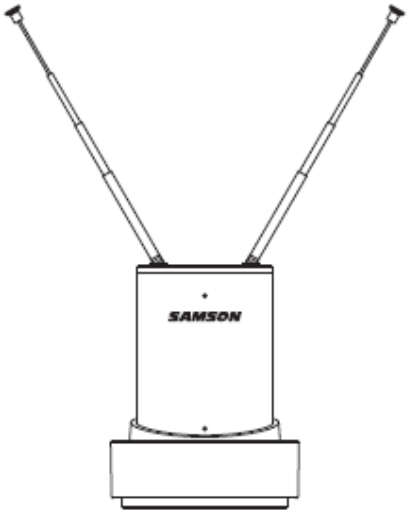

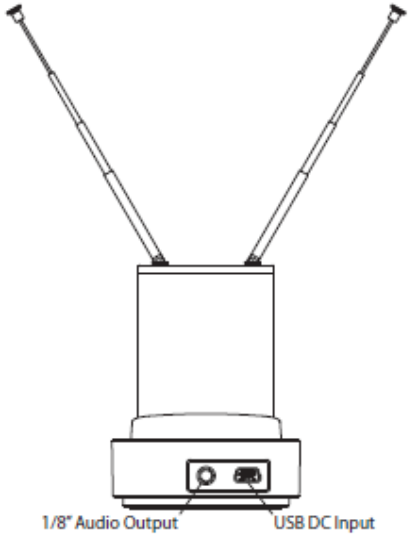

Per utilizzare correttamente il dock, fate riferimento a queste indicazioni:

1. Fate scivolare il ricevitore AR2 dentro il dock AR2D. Ci sono 2 segmenti sul retro di AR2 che permetteranno l'allineamento e il perfetto incastro con il dock.

2. Collegate il cavo audio 1/8" - 1/4" all'uscita audio posta sul pannello posteriore del dock.

3. Per ricaricare il ricevitore AR2, connettere il cavo a Y USB all'ingresso USB posto sul retro del dock e connettere il cavo al trasformatore incluso nella confezione.